M.C.E. TECHNIK S.R.L.
Via Dante, 22
35030 Caselle di Selvazzano PD
P.I. 00995980281 Cod.Fisc 00995980281
Tel. 049-631332 Tel. / Fax 049-630155
E-mail info@mcetechnik.it

Scheda Articolo

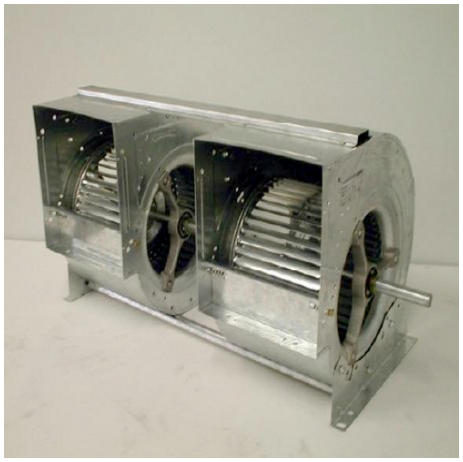

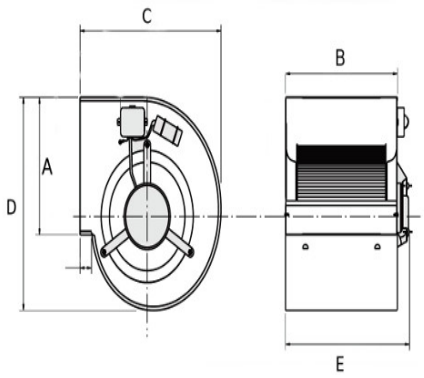

Codice	Descrizione	U.M.	Listino
066433	VENT. CENTRIFUGO binato 2-TC 15/11 trazione a cighia mis. bocca 373x403mm alb. 25mm (DA 15/11 N2T - V610010) chaysol	NR	1027.91

Dettagli Articolo

Peso Articolo 41.000