M.C.E. TECHNIK S.R.L.
Via Dante, 22
35030 Caselle di Selvazzano PD
P.I. 00995980281 Cod.Fisc 00995980281
Tel. 049-631332 Tel. / Fax 049-630155
E-mail info@mcetechnik.it

Scheda Articolo

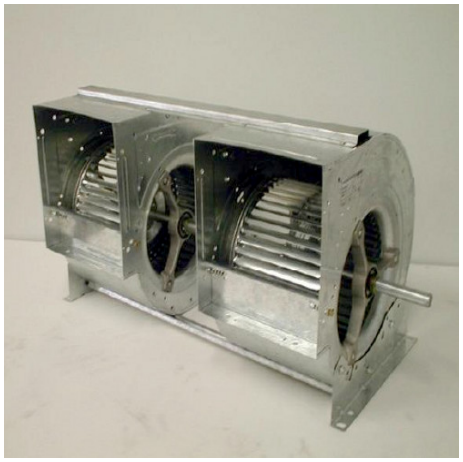

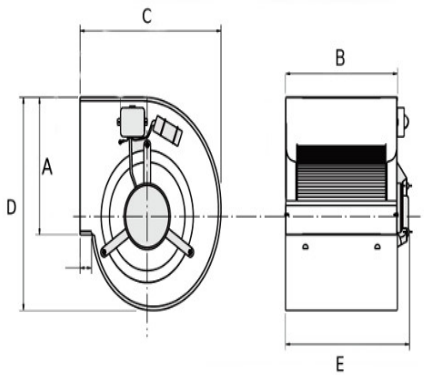

Codice	Descrizione	U.M.	Listino
066435	VENT. CENTRIFUGO binato 2-TC 15/15 trazione a cighia mis. bocca 404x474mm alb. d. 25mm semplice	NR	1093.55

Dettagli Articolo

Peso Articolo 50.000

VENTILATORE CENTRIFUGO DOPPIO SENZA RINFORZI TAGLIA 15/15.
MARCA CHAYSOL,
TRAZIONE A CINGHIA CON DOPPIO ALBERO.
MISURE: ALBERO DA 25mm DI DIAMETRO
MISURE ESTERNE 1368x662x554mm
MISURE IMBALLAGGIO PALLETS = 1500x740x900mm ALTEZZA