**M.C.E. TECHNIK S.R.L.**
Via Dante, 22
35030 Caselle di Selvazzano PD
P.I. 00995980281 Cod.Fisc 00995980281
Tel. 049-631332 Tel. / Fax 049-630155
E-mail info@mcetechnik.it

# Scheda Articolo



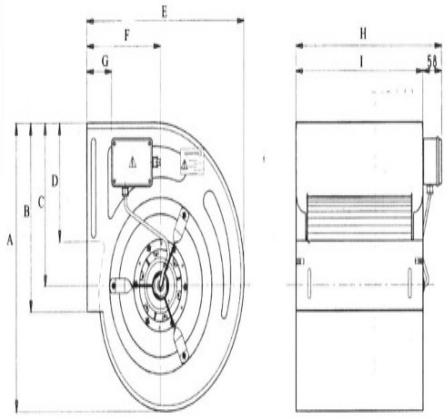


| Codice | Descrizione | U.M. | Listino |
|---|---|---|---|
| 066500 | VENT. CENTRIFUGO RE 7/ 7 230V 4poli 3vel. 147W 1.2A bocca 208x232 rot. est. erp2013 1500m3/h | NR | 574.07 |
| 061203 | REGOLATORE AVV0300 230V 300W 1.5A ELETTRONICO MONOFASE max 3A (RCS300) | NR | 123.68 |
| 066097 | FLANGIA PREMENTE 7/ 7 VENTILATORI CENTRIFUGHI per bocca 208x232 | NR | 18.35 |
| 066160 | PIEDINI CENTRIFUGHI taglia 7 ventilatori serie RE a rotore esterno | NR | 18.61 |

---

### Dettagli Articolo

Peso Articolo 10.000

Elettroventilatore centrifugo a doppia aspirazione RE ( rotore esterno ) 7 / 7. Prodotto della Chaysol. Versione 4 poli a 3 velocità.

Dati tecnici:

Alimentazione= 230V a 50Hz.

Corrente Assorbita= 1.2A

Potenza= 122W

Nr. Giri= 1380Rpm

Misure:

Bocca di Mandata= 208 x 232mm

Ingombro Totale= 316.5 x 325 x 300mm

Caratteristiche: Ventilatore generalmente applicati in impianti civili e industriali, gruppi di condizionamento, ricambio unità di trattamento aria.

Al fine di evitare la rottura del motore, in fase di montaggio si consiglia il controllo dell'amperaggio.
Ventilatore centrifugo a doppia aspirazione con rotore esterno Adattabile al nicotra DDM 7/7
COSTRUITO già a norme ERP2013