M.C.E. TECHNIK S.R.L.
Via Dante, 22
35030 Caselle di Selvazzano PD
P.I. 00995980281 Cod.Fisc 00995980281
Tel. 049-631332 Tel. / Fax 049-630155
E-mail info@mcetechnik.it

Scheda Articolo



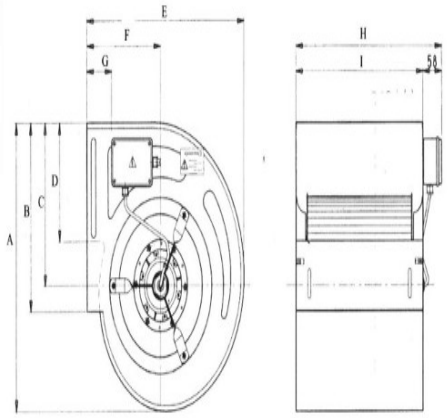

Codice	Descrizione	U.M.	Listino
066521	VENT. CENTRIFUGO RE 9/ 7 230V 6 poli 200W VR IP55 F CBR/RE CHAYSOL	NR	648.40
061206	REGOLATORE AVV0600 230V 600W 3A ELETTRONICO MONOFASE max 5A	NR	166.72
066162	PIEDINI CENTRIFUGHI taglia 9 ventilatori serie RE a rotore esterno	NR	24.68

Dettagli Articolo

Peso Articolo 10.000