M.C.E. TECHNIK S.R.L.
Via Dante, 22
35030 Caselle di Selvazzano PD
P.I. 00995980281 Cod.Fisc 00995980281
Tel. 049-631332 Tel. / Fax 049-630155
E-mail info@mcetechnik.it

Scheda Articolo



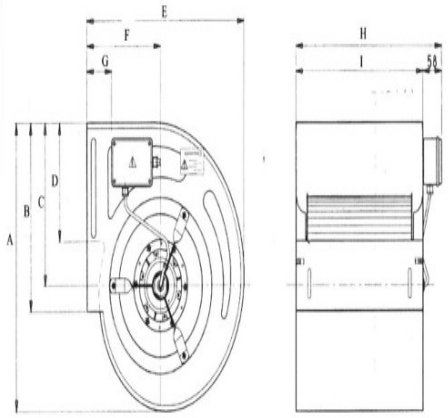

Codice	Descrizione	U.M.	Listino
066522	VENT. CENTRIFUGO RE 9/ 7 230V 6poli 245W VR IP55 F CBM-RE chaysol	NR	730.42

Dettagli Articolo

Peso Articolo 15.000