M.C.E. TECHNIK S.R.L.
Via Dante, 22
35030 Caselle di Selvazzano PD
P.I. 00995980281 Cod.Fisc 00995980281
Tel. 049-631332 Tel. / Fax 049-630155
E-mail info@mcetechnik.it

Scheda Articolo



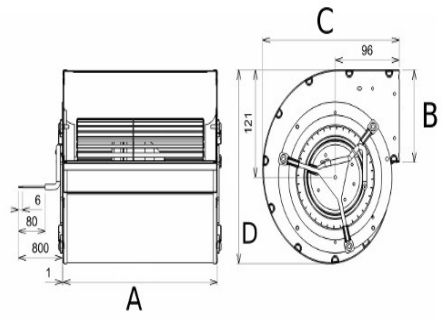

Codice	Descrizione	U.M.	Listino
066530	VENT. CENTRIFUGO RE 9/ 7 230V 4poli 300W 2200m3/h bocca 233x260mm chaysol min. 150pa	NR	597.96
061215	REGOLATORE AVV1500 230V 1500W 7.5A ELETTRONICO MONOFASE max 10A (RCS210)	NR	285.12
066391	FLANGIA PREMENTE 9/ 7 VENTILATORI CENTRIFUGHI per bocca 262x232	NR	22.97
066199	PIEDINI PER VENTILATORI CENTRIFUGHI taglia 9 (supporti base)	NR	13.60

Dettagli Articolo

Peso Articolo 14.500

Cambio codice in data 03/02/2015 passato al 066551
VENTILATORE CENTRIFUGO A DOPPIA ASPIRAZIONE SOLER E PALAU ADATTABILE AI NICOTRA DDM
Tensión 230V 50/60Hz
Tipo motor 1V IP55 cl.F
Velocidad 4 polos
Speed 4 poles
Potencia motor 300 W
Intensidad absorbida máxima 2,7/3,1 A
Condensador 20uF/450V
Temperatura del aire L-20oC<T<+40oC
Peso 14,5 kg
codice 5128957300