M.C.E. TECHNIK S.R.L.
Via Dante, 22
35030 Caselle di Selvazzano PD
P.I. 00995980281 Cod.Fisc 00995980281
Tel. 049-631332 Tel. / Fax 049-630155
E-mail info@mcetechnik.it

Scheda Articolo



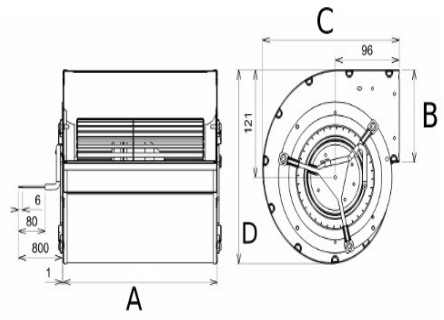

Codice	Descrizione	U.M.	Listino
066551	VENT. CENTRIFUGO RE 9/ 9 230V 4poli 550W IP55 3200m3/h bocca 260x300mm chaysol min. 150pa	NR	811.82
061215	REGOLATORE AVV1500 230V 1500W 7.5A ELETTRONICO MONOFASE max 10A (RCS210)	NR	285.12
066392	FLANGIA PREMENTE 9/ 9 VENTILATORI CENTRIFUGHI per bocca 262x298	NR	25.21
066199	PIEDINI PER VENTILATORI CENTRIFUGHI taglia 9 (supporti base)	NR	13.60

Dettagli Articolo

Peso Articolo 18.100

VENTILATORE CENTRIFUGO A DOPPIA ASPIRAZIONE SOLER E PALAU ADATTABILE AI NICOTRA DDM
Tensión Monofásica 230V 50Hz
Voltage Single-phase 230V 50Hz
Potencia motor 550 W
Motor power Intensidad absorbida máxima 5.40 A
Maximum absorbed current
Temperatura del aire -20°C
IP 54