M.C.E. TECHNIK S.R.L.
Via Dante, 22
35030 Caselle di Selvazzano PD
P.I. 00995980281 Cod.Fisc 00995980281
Tel. 049-631332 Tel. / Fax 049-630155
E-mail info@mcetechnik.it

Scheda Articolo



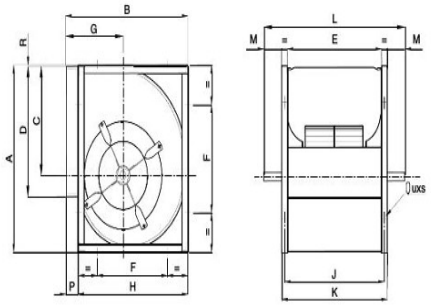

Codice	Descrizione	U.M.	Listino
066733	VENT. CENTRIFUGO D. 200 FDA 200 SM D20 trazione a cinghia senza telaio bocca quadra 256X256mm albero d. 20	NR	456.85

Dettagli Articolo

Peso Articolo 0.000