M.C.E. TECHNIK S.R.L.
Via Dante, 22
35030 Caselle di Selvazzano PD
P.I. 00995980281 Cod.Fisc 00995980281
Tel. 049-631332 Tel. / Fax 049-630155
E-mail info@mcetechnik.it

Scheda Articolo

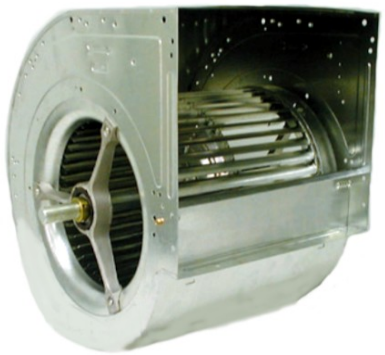

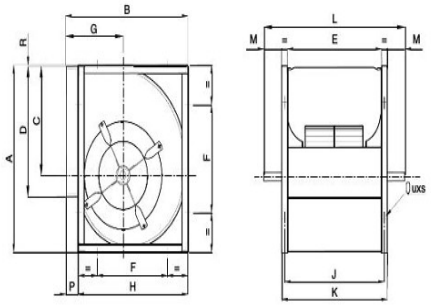

Codice	Descrizione	U.M.	Listino
066736	VENT. CENTRIFUGO D. 225 FDA 225 SM D20 trazione a cinghia senza telaio bocca quadra 288x288mm albero d. 20	NR	525.36

Dettagli Articolo

Peso Articolo 12.000

VENTILATORE CENTRIFUGO A TRAZIONE A CINGHIA, VERSIONE IN MILLIMETRI
VENTOLA D. 225,
ATTACCO ALBERO D. 20
DIMENSIONI,
BOCCA = 288x288mm
ESTERNE = base x altezza x profondità = 338x415x348mm
Potenza massima installabile 3.0Kw
Velocità massima = 2900 giri/min
Temp. massima = 85°C