M.C.E. TECHNIK S.R.L.
Via Dante, 22
35030 Caselle di Selvazzano PD
P.I. 00995980281 Cod.Fisc 00995980281
Tel. 049-631332 Tel. / Fax 049-630155
E-mail info@mcetechnik.it

Scheda Articolo



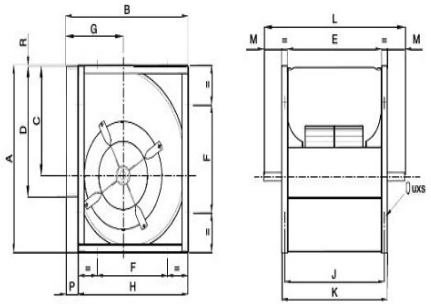

Codice	Descrizione	U.M.	Listino
066787	VENT. CENTRIFUGO D. 400 FDA 400 CM D30 trazione a cinghia bocca quadra 506x506mm albero d. 30 con telaio riforzo	NR	1006.74

Dettagli Articolo

Peso Articolo 37.000

VENTILATORE CENTRIFUGO PALA AVANTI
DIAMETRO GIRANTE 400mm
diametro albero d. 30
potenza massima installabile = 7.5kw
giri massimi = 1600
temperatura massima 85°C