M.C.E. TECHNIK S.R.L.
Via Dante, 22
35030 Caselle di Selvazzano PD
P.I. 00995980281 Cod.Fisc 00995980281
Tel. 049-631332 Tel. / Fax 049-630155
E-mail info@mcetechnik.it

Scheda Articolo



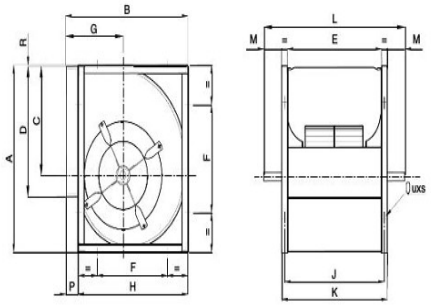

Codice	Descrizione	U.M.	Listino
066810	VENT. CENTRIFUGO D. 355 FDA 355 TM D30 trazione a cinghia bocca quadra 454x454mm albero d. 30 telaio e cuscinetto	NR	1352.86
066713	FLANGIA PREMENTE MOD. 355 per ventilatori centrifughi metrici FDA e BDA mis. int. 452x452mm	NR	34.72

Dettagli Articolo

Peso Articolo 47.000