M.C.E. TECHNIK S.R.L.
Via Dante, 22
35030 Caselle di Selvazzano PD
P.I. 00995980281 Cod.Fisc 00995980281
Tel. 049-631332 Tel. / Fax 049-630155
E-mail info@mcetechnik.it

Scheda Articolo

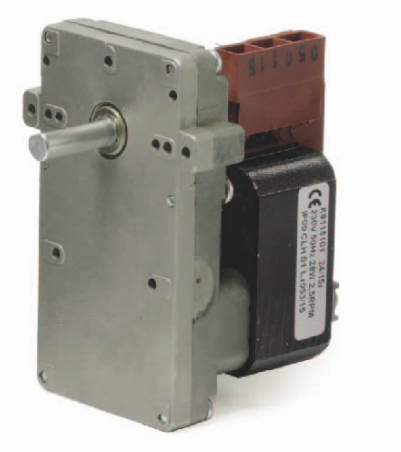

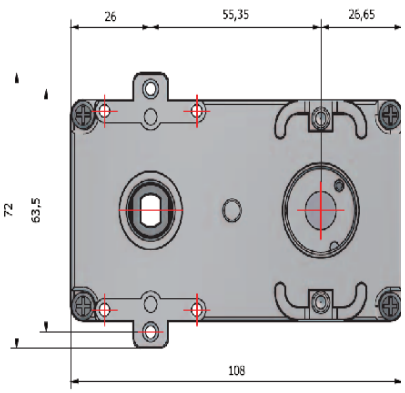

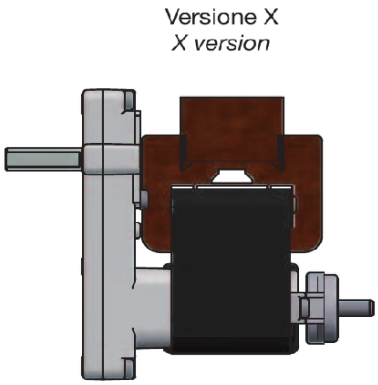

Codice	Descrizione	U.M.	Listino
072220	MOTORIDUTTORE KENTA da 2,5 rpm alb. 8,5mm stufe a pellet	NR	128.70

Dettagli Articolo

Peso Articolo 2.500

Versione in corrente alternata (AC) per il “servizio intermittente”

Caratteristiche costruttive

La scatola del riduttore è realizzata in pressofusione di zama e incorpora i fissaggi per l’applicazione. La catena cinematica degli ingranaggi è composta da: albero motore a denti elicoidali, ingranaggi in speciali materiali termoplastici e ingranaggi in acciaio sinterizzato.
Questo sistema garantisce un’alta affidabilità consentendo ai motoriduttori K911 la possibilità di applicazioni in ambienti freddi (es. refrigeratori)e caldi (es. forni). La scatola del riduttore prevede 2 fori di fissaggio passanti e 5 fori di fissaggio con penetrazione max. di 4 mm. I motoriduttori K911 AC utilizzano motori asincroni monofase a due poli con spire di cortocircuito e senso di rotazione prestabilito. Le dimensioni dei motori sono fisse per quanto concerne la larghezza e l’altezza (61 x 61 mm) mentre lo spessore del pacco motore è disponibile in 4 misure: 16 - 20 - 30 - 40 mm. Gli avvolgimenti delle bobine sono realizzati tramite un impianto automatico dotato di controllo filo- stabilizzato del tensionamento. Le connessioni elettriche sono realizzate tramite faston 6,3 x 0,8 applicati con sistema a perforazione d’ isolante senza saldatura (sistema Amtronics omologato UL) che impedisce falsi contatti. Tensioni e frequenze disponibili: da 24 a 240 V e 50/60 Hz.
Quando il motoriduttore è utilizzato perazionamenti che richiedono tempi brevi, si ha la possibilità di utilizzare un motore che a parità di spessore ha una resa più che doppia rispetto alla versione in servizio continuo. Questi motori esigono il rispetto dei tempi di funzionamento che per le versioni standard rientrano in un periodo di tempo massimo di funzionamento (ON) di 6-10 secondi e di un tempo minimo di sosta (OFF) di 14-10 secondi.