M.C.E. TECHNIK S.R.L.
Via Dante, 22
35030 Caselle di Selvazzano PD
P.I. 00995980281 Cod.Fisc 00995980281
Tel. 049-631332 Tel. / Fax 049-630155
E-mail info@mcetechnik.it

Scheda Articolo



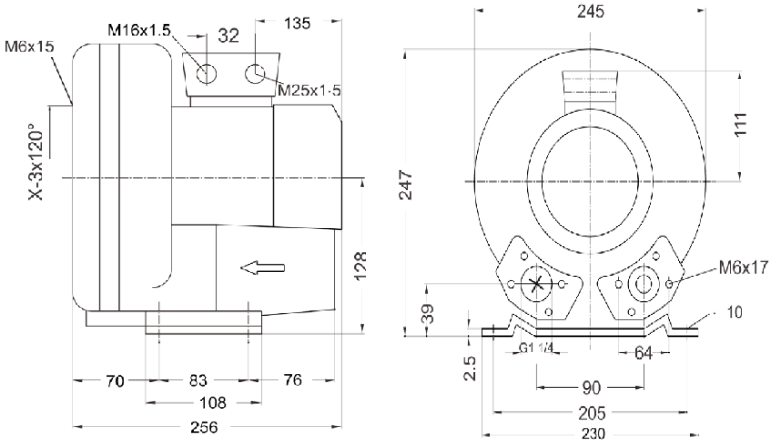

Codice	Descrizione	U.M.	Listino
715010	SOFFIANTE 1 CANALE MONOFASE ESC201M0.4 230V 0,4KW uscita da 1-1/4 pollici (Eurovacuum)	NR	567.14

Dettagli Articolo

Peso Articolo 13.000

ESC201M0.4

Le curve sono il risultato di test effettuati a pressione atmosferica e temperatura di 15°C. La tolleranza è di ±10%.

The performance curves are tested under atmospheric pressure and air temperature at 15°C. The tolerance is ±10%.

Pressione massima mandata = 80m3/h 0pa fino a 15m3/h a 110PA

Pressione massimaaspirazione = 80m3/h 0pa fino a 20m3/h a 110PA