M.C.E. TECHNIK S.R.L.
Via Dante, 22
35030 Caselle di Selvazzano PD
P.I. 00995980281 Cod.Fisc 00995980281
Tel. 049-631332 Tel. / Fax 049-630155
E-mail info@mcetechnik.it

Scheda Articolo



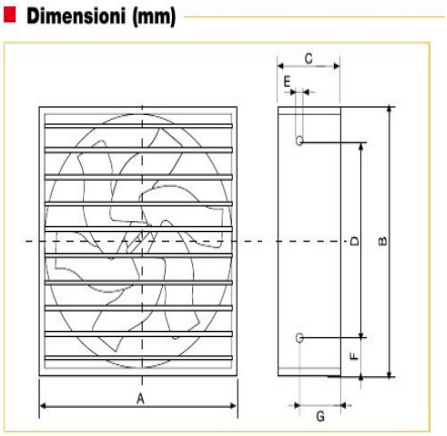

Codice	Descrizione	U.M.	Listino
802060	ESTRATTORE DA PARETE HIT-1000 NP 380V 0.37KW 1400G. 16900m3/h 63dB. mis. 1000x1000x447mm	NR	2169.87

Dettagli Articolo

Peso Articolo 63.000

Ventilatori elicoidali da parete con struttura e ventola in acciaio zincato, adatti all'utilizzo agricolo, zootecnico e industriale
Motori monofase (HIB) o trifase (HIT) con protezione termica incorporata, IP55 Classe F.
Altri dati
Su richiesta si possono fornire versioni senza serranda e con rete di protezione sul lato di mandata dell’aria (versione N).

Si possono fornire versioni complete di rete di protezione in acciaio elettrosaldato, sul lato di aspirazione.
Struttura robusta in acciaio zincato
Serranda con movimentazione meccanica con apertura all’avviamento del ventilatore per evitare a ventilatore fermo i rientri d’aria con serranda aperta
Fabbricata in acciaio elettrosaldato
Trasmissione con cinghie trapezoidali protetta con carter in lamiera.