M.C.E. TECHNIK S.R.L.
Via Dante, 22
35030 Caselle di Selvazzano PD
P.I. 00995980281 Cod.Fisc 00995980281
Tel. 049-631332 Tel. / Fax 049-630155
E-mail info@mcetechnik.it

Scheda Articolo



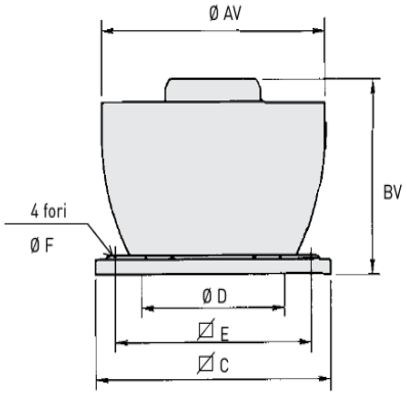

Codice	Descrizione	U.M.	Listino
805110	TORRINO D. 355 CRHT/4-355 N TRIFASE 400V 305W 1390g 3190M3/H base appoggio 560x560mm soler e palau max 65°C	NR	2018.25

Dettagli Articolo

Peso Articolo 30.000