M.C.E. TECHNIK S.R.L.
Via Dante, 22
35030 Caselle di Selvazzano PD
P.I. 00995980281 Cod.Fisc 00995980281
Tel. 049-631332 Tel. / Fax 049-630155
E-mail info@mcetechnik.it

Scheda Articolo



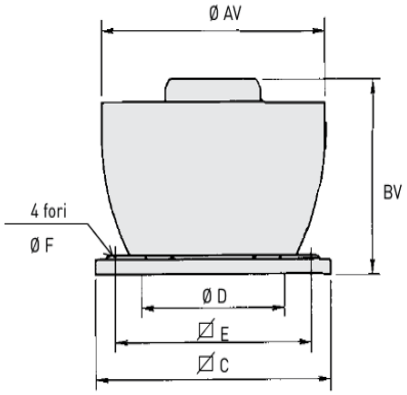

Codice	Descrizione	U.M.	Listino
805221	TORRINO D. 630 mod. CRHT/6-630 N 400V 910g 1.5Kw 13400m3/h -40/+55 soler e palau base 900x900mm	NR	4454.88

Dettagli Articolo

Peso Articolo 65.000

Torrini estrattori con scarico orizzontale, compatti, basamento in acciaio zincato, cappello in alluminio, girante centrifuga a pale rovesce in acciaio zincato protetta
con rete antivolatile di sicurezza.
Motori a rotore esterno IP54, Classe F, con protezione termica incorporata e interruttore di sicurezza a bordomacchina.
Motori
A 2, 4, 6 o 8 poli a seconda delle versioni.
Su richiesta modelli (dal 400 al 1000) con motori a 2 velocità (4/8).
Tensione de alimentación Monofase 230V-50/60Hz o 230V-50Hz modelli CRHB.
Trifase 400V-50/60Hz o 400V-50Hz modelli CRHT.
(Vedi caratteristiche tecniche)
Regolabili per variazione di tensione.
Modelli standard /4-560 e diametro 630 con motori trifase a 1 velocità, regolabili con convertitore di frequenza. Modelli da 315 a 560 con motore trifase, regolabili
con convertitore di frequenza (versioni E-22) su richiesta.