M.C.E. TECHNIK S.R.L.
Via Dante, 22
35030 Caselle di Selvazzano PD
P.I. 00995980281 Cod.Fisc 00995980281
Tel. 049-631332 Tel. / Fax 049-630155
E-mail info@mcetechnik.it

Scheda Articolo



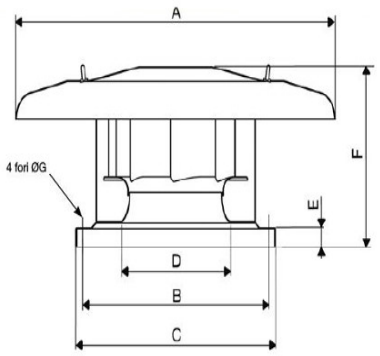

Codice	Descrizione	U.M.	Listino
805380	TORRINO CTHB/4-180 230V 70w 1330g 990m3/h tubo d. 180 base 300*300mm max 200°C per caminetti	NR	1053.20

Dettagli Articolo

Peso Articolo 8.000

Dimensioni

Esterne massimo BxLxaltezza= 300*300*292mm diametro cappello= 415mm

Diametro foro aspirazione = 180mm

misure quadro attacchi fori = 245mm

Caratteristiche uguali a tutti i modelli

Torrini centrifughi da tetto:

Scarico Orrizontale, basamento in acciaio zincato, cappello in alluminio, girante centrifuga a pale rovesce e rete di protezione. Motore direttamente accoppiato IP55 classe F. temparatura massima di funzionamento 120°c.

Motori IP55, Classe F, autoventilati, con cuscinetti a sfera lubrificati a vita. (1)

Fatta eccezione per i modelli 140, 180 e 200.

I modelli trifase possono essere collegati a stella/triangolo per un funzionamento a bassa/alta velocità (l'omologazione contempla il funzionamento solo alla

alta velocità).

Motori

A 2, 4, 6 o 8 poli secondo le versioni. Versioni a 2 velocità (4/8 o 6/12 poli). Monofase 230V-50Hz Trifase 400V-50Hz Regolabili fino al modello 400. Per modelli dal 450 al 710 regolabili con variatore di frequenza. Impiegando un regolatore di velocità, l'installazione elettrica deve prevedere un sistema che permetta al ventilatore di attivarsi alla massima velocità in caso di incendio.