M.C.E. TECHNIK S.R.L.
Via Dante, 22
35030 Caselle di Selvazzano PD
P.I. 00995980281 Cod.Fisc 00995980281
Tel. 049-631332 Tel. / Fax 049-630155
E-mail info@mcetechnik.it

Scheda Articolo



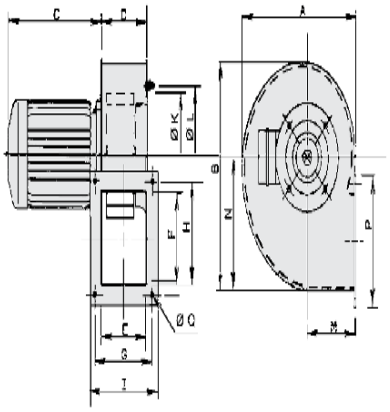

Codice	Descrizione	U.M.	Listino
807740	VENT. CHIOCCIOLA D. 120 mod. CMT/2-120/050-0.09 400V 2800g 90W 495m3/h bocca 72x85mm IP44 max 80°C	NR	771.84

Dettagli Articolo

Peso Articolo 4.000

Ventilatori centrifughi a semplice aspirazione, per aspirazione di aria calda fino a 80°C (Serie 1) o fino a 150°C (Serie 2 e 3) in servizio continuo, costruiti in lamiera di acciaio trattata con verniciatura epossidica-poliestere anticorrosiva, girante a pale avanti in lamiera di acciaio zincato, equilibrata dinamicamente e motore IP55, classe F (1) con cuscinetti a sfera lubrificati
a vita.
(1) Alcuni modelli della Serie 1 sono IP44, classe B.
Motori
A 2, 4 o 6 poli secondo le versioni.
Tensione di alimentazione
Monofase 230V-50Hz
Trifase 230/400V-50Hz, fino a 3 kW
400V-50Hz, per potenze superiori
Altri dati
I modelli della Serie 2 e 3 incorporano il basamento.
I motori possono essere posizionati a destra o a sinistra. La coclea può essere orientata con 16 distinte combinazioni.
Orientamento standard: LG 270.
Su richiesta:
Orientamenti RD.
Motori a 2 velocità.
Versioni in acciaio inox 304 o 316.