M.C.E. TECHNIK S.R.L.
Via Dante, 22
35030 Caselle di Selvazzano PD
P.I. 00995980281 Cod.Fisc 00995980281
Tel. 049-631332 Tel. / Fax 049-630155
E-mail info@mcetechnik.it

Scheda Articolo



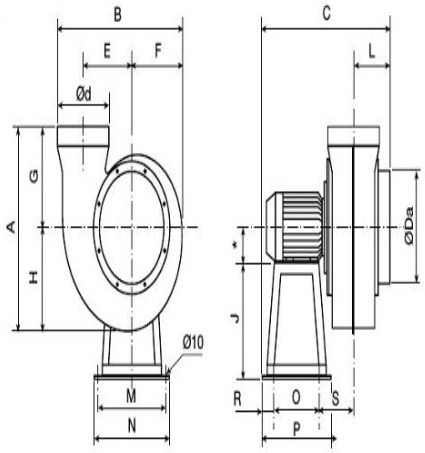

Codice	Descrizione	U.M.	Listino
810430	VENT. CHIOCCIOLA D. 250 CMPT/4-25 polipropilene 400V 550w 1450g. 2680m3/h 60dB bocca D. 250mm LG0	NR	2539.23

Dettagli Articolo

Peso Articolo 15.000

Ventilatori centrifughi a semplice aspirazione per l'aspirazione di gas e vapori corrosivi.
Carcassa in polipropilene resistente ai raggi UV, girante a pale avanti in polipropilene ad alto rendimento equilibrata dinamicamente, supporto motore, guarnizione anticorrosiva contro il rischio di fuoriuscita fumi.

Motore direttamente accoppiato IP55, classe F. Viteria in acciaio inox.
Temperatura di esercizio -10 e +60°C.

Motori 4 POLI

Tensione di alimentazione: Monofase 380V-50Hz

Altri dati

La coclea può essere orientata con 8 distinte combinazioni in esecuzione LG.
Orientamento standard LG0.
Supporto motore costruito in:
- Nylon (modelli 14 e 25).
- Polipropilene (modelli 30 e 35).
- Lamiera di acciaio (modelli da 42 a 70).

Su richiesta, modelli con:
- Scarico condensa (circolare), realizzato in polipropilene e saldato alla carcassa del ventilatore.
- Orientamento RD (fatta eccezione per i modelli 14, 20 A e 30 A).
- Motori a 2 velocità.