M.C.E. TECHNIK S.R.L.
Via Dante, 22
35030 Caselle di Selvazzano PD
P.I. 00995980281 Cod.Fisc 00995980281
Tel. 049-631332 Tel. / Fax 049-630155
E-mail info@mcetechnik.it

Scheda Articolo



DIMENSIONI (mm)

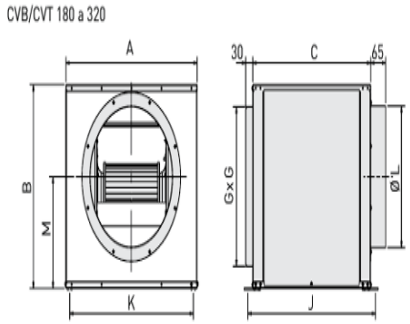

Codice	Descrizione	U.M.	Listino
811381	CASSA VENTILANTE CVB/4-180/180 RE 147W 230V 1400giri IP44 1660m3/h 53dBa mis. A=455 B=441 C=408 L=250	NR	1209.29

Dettagli Articolo

Peso Articolo 23.000

Casse ventilanti, di basso livello sonoro, costruite in lamiera di acciaio zincato, isolamento acustico (M1) in spuma di melamina, ventilatore centrifugo a doppia aspirazione montato su supporti antivibranti, girante a pale avanti equilibrata dinamicamente e motore IP44, classe F (1) (modello CVT 380/380-N-2200W: IP54, classe F), monofase o trifase, a seconda delle versioni.

I ventilatori integrati su casse acustici CVB/CVT CENTRIBOX soddisfare i requisiti della direttiva ErP di efficienza energetica.

(1) Temperatura di esercizio di -20oC a +40oC.

Motori 4 o 6 poli. Regolabili. Con cuscinetti a sfere e protezione termica (a riarmo automático, nei modelli monofase).

Tensione di alimentazione:

Monofase 230V-50Hz.

Trifase 230/400V-50Hz.

Possono essere installati all’esterno senza tettuccio di protezione.