M.C.E. TECHNIK S.R.L.
Via Dante, 22
35030 Caselle di Selvazzano PD
P.I. 00995980281 Cod.Fisc 00995980281
Tel. 049-631332 Tel. / Fax 049-630155
E-mail info@mcetechnik.it

Scheda Articolo



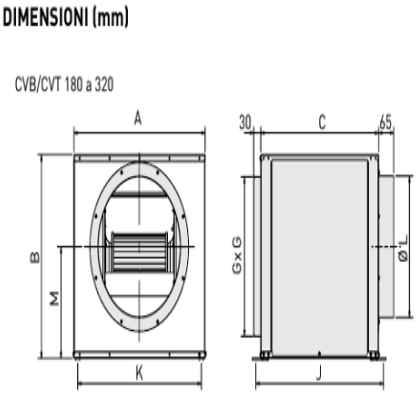

Codice	Descrizione	U.M.	Listino
811612	CASSA VENTILANTE CVB/4-240/240N T 550W (9/9) 230V 1400giri IP44 4090m3/h 61dBa mis. A=455 B=521 C=508	NR	1373.84

Dettagli Articolo

Peso Articolo 43.000