M.C.E. TECHNIK S.R.L.
Via Dante, 22
35030 Caselle di Selvazzano PD
P.I. 00995980281 Cod.Fisc 00995980281
Tel. 049-631332 Tel. / Fax 049-630155
E-mail info@mcetechnik.it

Scheda Articolo



DIMENSIONI (mm)

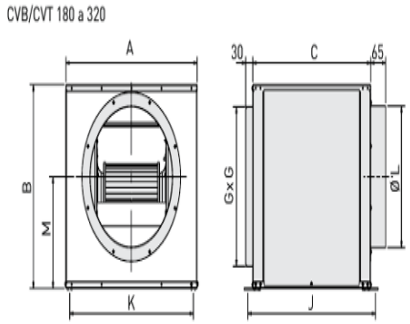

Codice	Descrizione	U.M.	Listino
811700	CASSA VENTILANTE CVB/6-240/240RE N 245W (9/9) 230V 900giri IP44 2805m3/h 53dBa mis. A=565 B=521 C=508 L.355mm	NR	2007.72

Dettagli Articolo

Peso Articolo 36.000

Casse ventilanti, di basso livello sonoro, costruite in lamiera di acciaio zincato, isolamento acustico (M1) in spuma di melamina, ventilatore centrifugo a doppia aspirazione montato su supporti antivibranti, girante a pale avanti equilibrata dinamicamente e motore
IP44, classe F (1) (modello
CVT 380/380-N-2200W: IP54, classe F), monofase o trifase, a seconda delle versioni.
I ventilatori integrati su casse acustici CVB/CVT CENTRIBOX soddisfare i requisiti della direttiva ErP di efficienza energetica.
(1) Temperatura di esercizio di -20oC a +40oC. Motori 4 o 6 poli.
Regolabili.
Con cuscinetti a sfere e protezione termica (a riarmo automático, nei modelli monofase).
Tensione di alimentazione:
Monofase 230V-50Hz.
Trifase 230/400V-50Hz.
(Vedere tabella delle caratteristiche tecniche).
Altri dati
Possono essere installati all’esterno senza tettuccio di protezione.