M.C.E. TECHNIK S.R.L.
Via Dante, 22
35030 Caselle di Selvazzano PD
P.I. 00995980281 Cod.Fisc 00995980281
Tel. 049-631332 Tel. / Fax 049-630155
E-mail info@mcetechnik.it

Scheda Articolo



DIMENSIONI (mm)

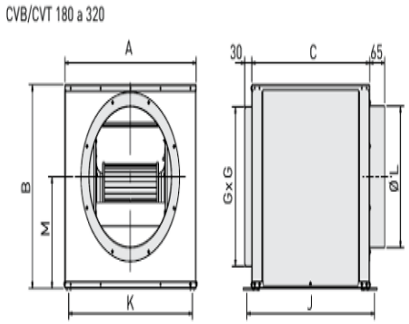

Codice	Descrizione	U.M.	Listino
811780	CASSA VENTILANTE CVT 320/320N T 400V 1100W 900g 7540m3/h IP44 62dBa mis. A=685 B=669 C=608 (12/12 SeP)	NR	1951.02

Dettagli Articolo

Peso Articolo 60.000

CASSE DI VENTILAZIONE Soler e Palau

Serie CVB/CVT CENTRIBOX

Casse ventilanti, di basso livello sonoro, costruite in lamiera di acciaio zincato, isolamento acustico (M1) in spuma di melamina, ventilatore centrifugo a doppia aspirazione montato su supporti antivibranti, girante a pale avanti equilibrata dinamicamente e motore IP44, classe F (1) (modello CVT 380/380-N-2200W: IP54, classe F), monofase o trifase, a seconda delle versioni.

I ventilatori integrati su casse acustici CVB/CVT CENTRIBOX soddisfare i requisiti della direttiva ErP di efficienza energetica. (1) Temperatura di esercizio di -20ºC a +40ºC.

Motori 4 o 6 poli. Regolabili. Con cuscinetti a sfere e protezione termica (a riarmo automático, nei modelli monofase).

Tensione di alimentazione:

Monofase 230V-50Hz. Trifase 230/400V-50Hz. (Vedere tabella delle caratteristiche tecniche).

Altri dati

Possono essere installati all’esterno senza tettuccio di protezione