M.C.E. TECHNIK S.R.L.
Via Dante, 22
35030 Caselle di Selvazzano PD
P.I. 00995980281 Cod.Fisc 00995980281
Tel. 049-631332 Tel. / Fax 049-630155
E-mail info@mcetechnik.it

Scheda Articolo

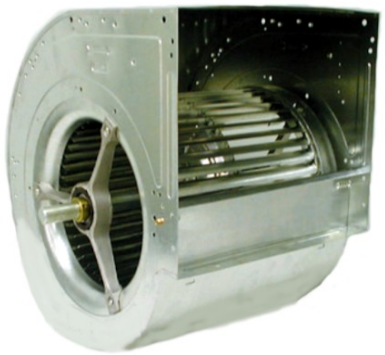

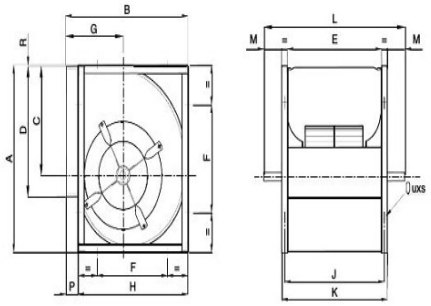

Codice	Descrizione	U.M.	Listino
CMC.DTA181	VENT. CENTRIFUGO DTA 18/18 STANDARD trazione a cinghia bocca 478x557 alb d. 25 CMC VENTILAZIONE	NR	900.00
066390	PIEDINI PER VENTILATORI CENTRIFUGHI taglia 18 (supporti base)	NR	41.18
066398	FLANGIA PREMENTE 18/18 VENTILATORI CENTRIFUGHI per bocca 478x557 in pollici	NR	55.04

Dettagli Articolo

Peso Articolo 35.000

VENT. CENTRIFUGO CON TRAZIONE A CHINGHIA DALL ANELLO CON BOCCA 480x557