M.C.E. TECHNIK S.R.L.
Via Dante, 22
35030 Caselle di Selvazzano PD
P.I. 00995980281 Cod.Fisc 00995980281
Tel. 049-631332 Tel. / Fax 049-630155
E-mail info@mcetechnik.it

Scheda Articolo



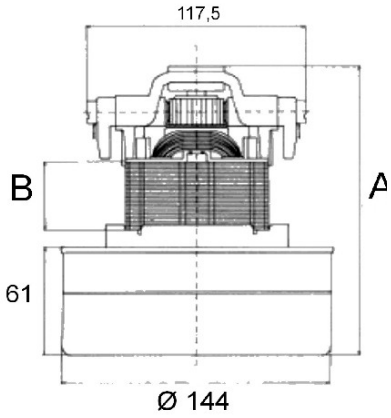

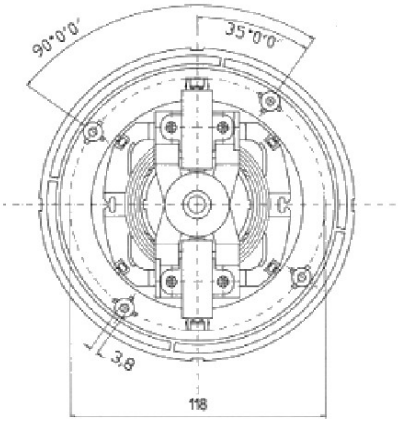

Codice	Descrizione	U.M.	Listino
ET.11ME03C	MOTORE ASPIRATORE SOLE POLVERI 1000W mis. D. 145 Hv. 65 Htot. 155 (CINA) tutto ferro	NR	67.20

Dettagli Articolo

Peso Articolo 2.100

Caratteristiche del prodotto