M.C.E. TECHNIK S.R.L.
Via Dante, 22
35030 Caselle di Selvazzano PD
P.I. 00995980281 Cod.Fisc 00995980281
Tel. 049-631332 Tel. / Fax 049-630155
E-mail info@mcetechnik.it

Scheda Articolo



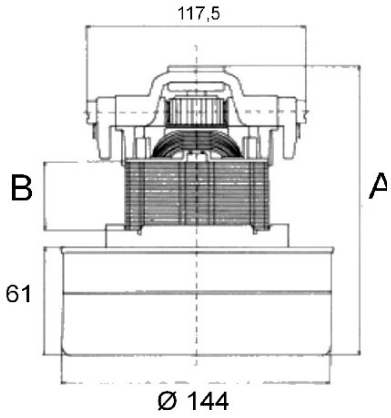

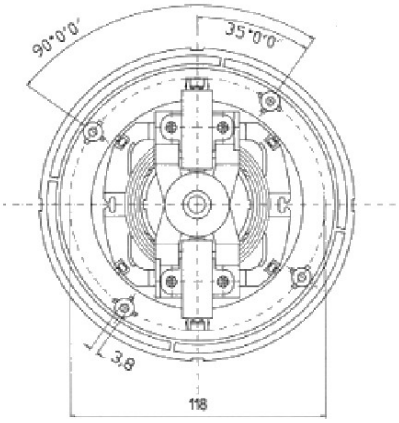

Codice	Descrizione	U.M.	Listino
ET.11ME05C	MOTORE ASPIRATORE SOLE POLVERI 1200W mis. D. 144 Hv. 65,5 Htot. 148.5mm CINA tutto ferro	NR	79.50

Dettagli Articolo

Peso Articolo 2.100

ASPIRATORE STANDARD SOLE POLVERI CINESE..