M.C.E. TECHNIK S.R.L.
Via Dante, 22
35030 Caselle di Selvazzano PD
P.I. 00995980281 Cod.Fisc 00995980281
Tel. 049-631332 Tel. / Fax 049-630155
E-mail info@mcetechnik.it

Scheda Articolo

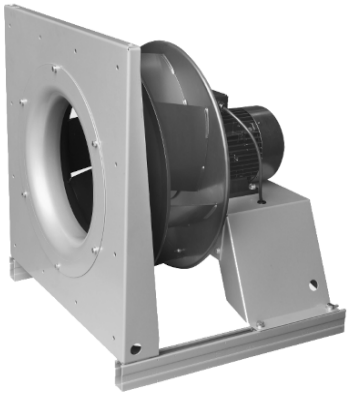

Codice	Descrizione	U.M.	Listino
SP.51278310	GRUPPO PLUGFUN IEC D. 355 BPHM 355-2T-07 400V 2905giri 4.0KW MEC 112 COMPLETO SOLER E PALAU 3600m3/h	NR	2670.00

Dettagli Articolo

Peso Articolo 57.000

GRUPPO VENTILANTE COMPLETO MARCA ZIEHL-ABEGG